NUR ORIGINAL MIT DER RAUTE®

Armaturen-, Antriebs- und Mischtechnik

| www.wita.de |

Armaturentechnik

Durch kompromisslose hohe Qualitätsstandards, gepaart mit den zahlreichen Anwendungsmöglichkeiten unserer Produkte, sind wir in der Lage, unseren Kunden für nahezu jeden Anwendungsbereich eine optimale Lösung anbieten zu können. Einsatz finden unsere Produkte in Heizungs- und Solartechnik. Täglich arbeitet die Forschungs- und Entwicklungsabteilung an neuen innovativen Lösungen, um dem Fachhandwerk auch in Zukunft den Alltag zu erleichtern.

MADE IN GERMANY

TÜVRheinland ZERTIFIZIERT

GS geprüfte Sicherheit

CE

BAFA GEFÖRDERT

ErP 2015+

5 JAHRE GARANTIE

Inhalt

WITA-Bloc T08 4
WITA-Bloc T20 5
WITA-Bloc T60 6
WITA-Bloc T60-32 7
WITA-Bloc T60 R 8
Verteiler VM 9
Verteiler VM 90 9
WITA UNI-Compact Heizkreisgruppe 10
WITA UNI-Compact Rücklaufanhebung 11
WITA Kombigruppe WMB/R 12
WITA Kombigruppe WMB 13
WITA Solarstation 14
WITA Stellmotoren SM W05/W10 15
WITA SM 3 17
WITA SM 4 18
WITA SM 4.10 FR 19
WITA SM 44 20
WITA SM 44 FR H 21
WITA Anbausätze 22
WITA Minimix | Maximix 23
WITA Minimix E 24
Lieferbare Mischer 25
WITA H-Mischer 26
Lieferbare Mischer 27

WITA-Bloc T08

Produktbeschreibung

Der WITA-Bloc T08 ist eine aus Grauguss gefertigte Kompaktarmatur, die Umwälzpumpe, Mischer sowie Vor- und Rücklaufthermometer in einem Gehäuse vereint. Haupteinsatzbereich sind kleine und mittlere Warmwasserheizungen. Die Vorlaufrichtung ist, bedingt durch die Drehrichtung der Pumpe - rechts -.

Technische Ausstattung

- Hocheffizienzpumpe WITA Delta HE
- 3- Wege Mischer (Mischereinsatz und Deckel aus Messing, doppelt O- Ring abgedichtet)
- Bypass für Fußbodenheizung
- Vor- und Rücklaufthermometer
- Parallele Anschlüsse mit 1" AG
- 4 Überwurfmuttern und 4 Dichtungen
- Inkl. EPP Isolierung

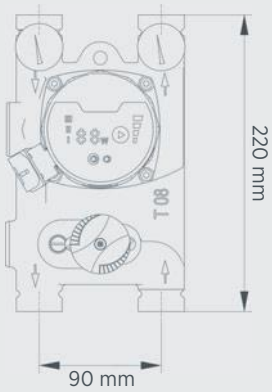

Technische Daten

Systemdruck max.	6 bar
Betriebstemperatur VL max.	110° C
Fördermedium	Wasser (mit max. 50% Glykol)
Nennweite	DN 15
Kvs-Wert Mischer	6 m^3/h
Kvs Wert Armatur	7 m^3/h
Achsabstand	90 mm
Parallele Anschlüsse	1" AG
Dichtungen	EPDM
Passendes Zubehör	• Stellantrieb SM 4, SM 44 • Festwertregler SM 4.10 FR-H • Verteiler Grundmodul VM 90 • Verteiler Erweiterungsmodul VM 90

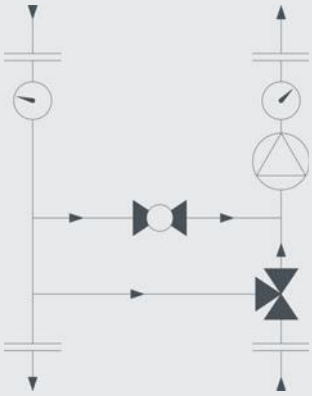

Bypassfunktion

Für Niedertemperaturheizungen (Fußbodenheizungen) ist eine verstellbare Bypassklappe eingebaut.
Diese liegt zwischen Heizungsvor- und rücklauf. Dadurch ist auch bei Niedertemperaturheizungen, durch die volle Ausnutzung des Mischerstellbereiches von 90° Stellwinkel eine optimale Regelung der Vorlauftemperatur sichergestellt.

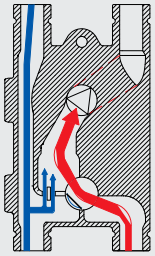

WITA-Bloc T20

Produktbeschreibung

Der WITA-Bloc T20 ist eine aus Grauguss gefertigte Kompaktarmatur, die Umwälzpumpe und Mischer in einem Gehäuse vereinigt. Haupteinsatzbereich sind kleine und mittlere Warmwasserheizungen. Die Vorlaufrichtung ist bedingt durch die Drehrichtung der Pumpe - rechts -

Technische Ausstattung

- Hocheffizienzpumpe WITA Delta HE
- 4- Wege- Mischer bzw. 3- Wege Mischer (Mischereinsatz und Deckel aus Messing, doppelt O- Ring abgedichtet)
- Bypass für Fußbodenheizung
- Vor- und Rücklaufthermometer
- Parallele Anschlüsse mit 1″ IG x 1½″ AG
- 4 Überwurfmuttern 1 ½″, 4 Einlegeteile 1″ und 4 Dichtungen
- Inkl. EPP Isolierung

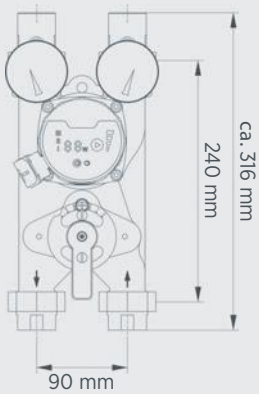

Technische Daten

Systemdruck max.	6 bar
Betriebstemperatur VL max.	110° C
Fördermedium	Wasser (mit max. 50% Glykol)
Nennweite	DN 25
Kvs-Wert Mischer	7 m³/h
Achsabstand	90 mm
Anschlüsse	1½″ AG
Dichtungen	EPDM
Passendes Zubehör	• Stellantrieb SM 4, SM 44 • Festwertregler SM 4.10 FR-H

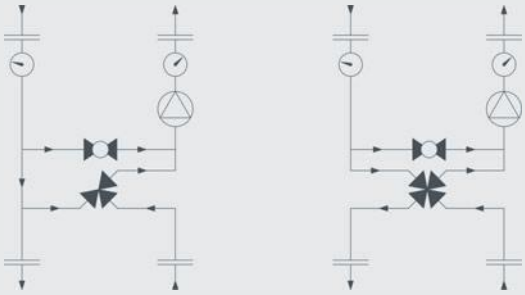

Bypassfunktion

Für Niedertemperaturheizungen (Fußbodenheizungen) ist eine verstellbare Bypassklappe eingebaut.
Diese liegt zwischen Heizungsvor- und rücklauf. Dadurch ist auch bei Niedertemperaturheizungen, durch die volle Ausnutzung des Mischerstellbereiches von 90° Stellwinkel eine optimale Regelung der Vorlauftemperatur sichergestellt.

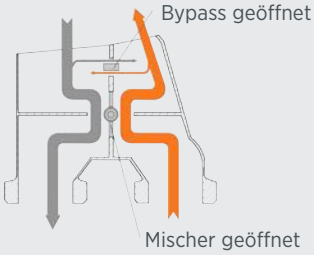

WITA-Bloc T60

Produktbeschreibung

Der WITA-Bloc T60 ist eine aus Grauguss gefertigte Kompaktarmatur, die Umwälzpumpe und Mischer in einem Gehäuse vereinigt. Haupteinsatzbereich sind kleinere und mittlere Warmwasserheizungen. Die Vorlaufrichtung ist, bedingt durch die Drehrichtung der Pumpe - rechts -.

Technische Ausstattung

- Hocheffizienzpumpe WITA Delta HE
- 4- Wege- Mischer bzw.3- Wege Mischer (Mischereinsatz und Deckel aus Messing, doppelt O- Ring abgedichtet)
- Bypass für Fußbodenheizung
- Vor- und Rücklaufthermometer
- Parallele Anschlüsse mit 1" IG x 1½" AG
- 4 Überwurfmuttern 1 ½", 4 Einlegeteile 1" und 4 Dichtungen
- Inkl. EPP Isolierung

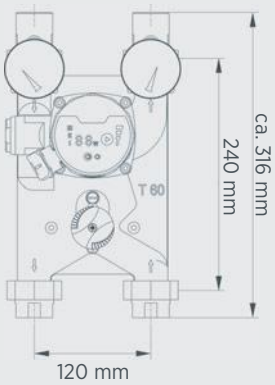

Technische Daten

Systemdruck max.	6 bar
Betriebstemperatur VL max.	110° C
Fördermedium	Wasser (mit max. 50% Glykol)
Nennweite	DN 25
Kvs-Wert Mischer	6 m^3/h
Kvs-Wert Armatur	7m^3/h
Achsabstand	120 mm
Anschlüsse	1½" AG
Dichtungen	EPDM
Passendes Zubehör	• Stellantrieb SM 4, SM 44 • Festwertregler SM 4.10 FR-H • Verteiler Grundmodul VM 120 • Verteiler Erweiterungsmodul VM 120

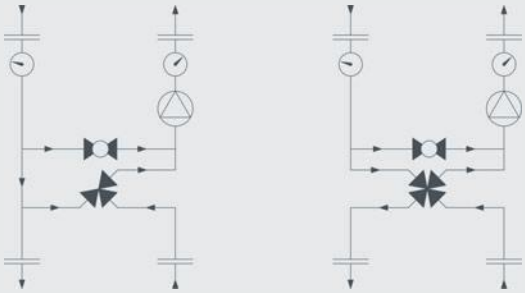

Bypassfunktion

Für Niedertemperaturheizungen (Fußbodenheizungen) ist eine verstellbare Bypassklappe eingebaut.
Diese liegt zwischen Heizungsvor- und rücklauf. Dadurch ist auch bei Niedertemperaturheizungen, durch die Volle Ausnutzung des Mischerstellbereiches von 90° Stellwinkel eine optimale Regelung der Vorlauftemperatur sichergestellt.

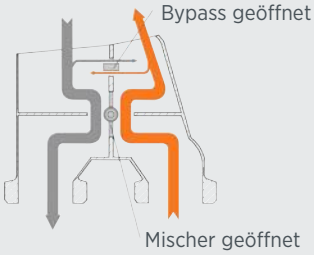

WITA-Bloc T60-32

Produktbeschreibung

Der WITA-Bloc T60-32 ist eine aus Grauguss gefertigte Kompaktarmatur, die Umwälzpumpe und Mischer in einem Gehäuse vereinigt. Haupteinsatzbereich sind mittlere und größere Warmwasserheizungen. Die Vorlaufrichtung ist, bedingt durch die Drehrichtung der Pumpe - rechts -.

Technische Ausstattung

- Hocheffizienzpumpe WITA Delta HE
- 4- Wege- Mischer bzw.3- Wege Mischer (Mischereinsatz und Deckel aus Messing, doppelt O- Ring abgedichtet)
- Bypass für Fußbodenheizung
- Vor- und Rücklaufthermometer
- Parallele Anschlüsse mit 1 1/4“ IG x 2“ AG
- 4 Überwurfmuttern 2“, 4 Einlegeteile 1 ¼“ und 4 Dichtungen
- Inkl. EPP Isolierung

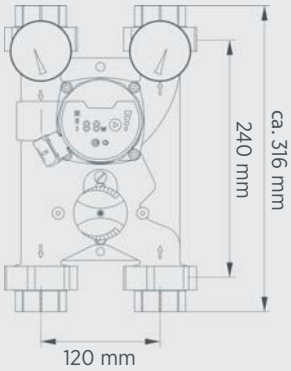

Technische Daten

Systemdruck max.	6 bar
Betriebstemperatur VL max.	110° C
Fördermedium	Wasser (mit max. 50% Glykol)
Nennweite	DN 32
Kvs-Wert Mischer	9 m^3/h
Kvs-Wert Armatur	10m^3/h
Achsabstand	120 mm
Anschlüsse	2" AG
Dichtungen	EPDM
Passendes Zubehör	• Stellantrieb SM 4, SM 44 • Festwertregler SM 4.10 FR-H • Verteiler Grundmodul VM 120 • Verteiler Erweiterungsmodul VM 120

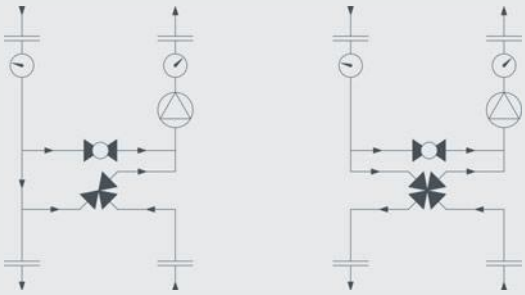

Bypassfunktion

Für Niedertemperaturheizungen (Fußbodenheizungen) ist eine verstellbare Bypassklappe eingebaut.
Diese liegt zwischen Heizungsvor- und rücklauf. Dadurch ist auch bei Niedertemperaturheizungen, durch die volle Ausnutzung des Mischerstellbereiches von 90° Stellwinkel eine optimale Regelung der Vorlauftemperatur sichergestellt.

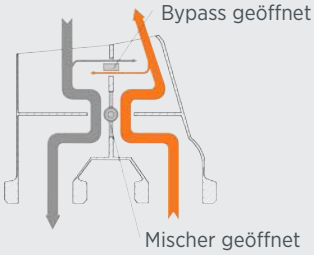

WITA-Bloc T60 R

Produktbeschreibung

Der WITA-Bloc T60 R ist eine aus Grauguss gefertigte Kompaktarmatur, die Umwälzpumpe sowie Vor- und Rücklaufthermometer in einem Gehäuse vereinigt. Haupteinsatzbereich sind kleinere und mittlere Warmwasserheizungen. Die Vorlaufrichtung ist, bedingt durch die Drehrichtung der Pumpe - rechts -.

Technische Ausstattung

- Hocheffizienzpumpe WITA Delta HE
- Vor- und Rücklaufthermometer
- Parallele Anschlüsse mit 1" IG x 1½" AG
- 4 Überwurfmuttern 1 ½", 4 Einlegeteile 1" und 4 Dichtungen
- Inkl. EPP Isolierung

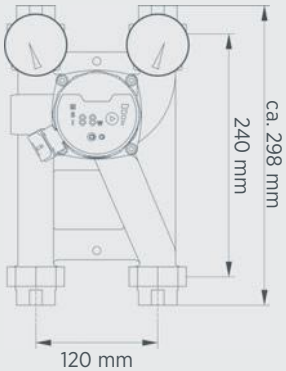

Technische Daten

Systemdruck max	6 bar
Betriebstemperatur VL max.	110° C
Fördermedium	Wasser (mit max. 50% Glykol)
Nennweite	DN 25
Kvs-Wert Mischer	10 m^3/h
Achsabstand	120 mm
Anschlüsse	1 ½" AG
Dichtungen	EPDM
Passendes Zubehör	• Verteiler Grundmodul VM 120 • Verteiler Erweiterungsmodul VM 120

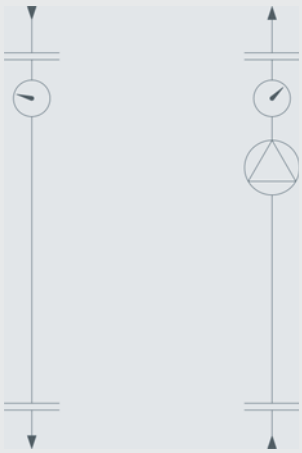

Verteiler VM

passend für WITA-H Mischer,
WITA-Bloc T60, T60-32, T60 R,
WITA Heizkreisgruppe UNI-Compact
und Kombigruppe WMB

Grundmodul

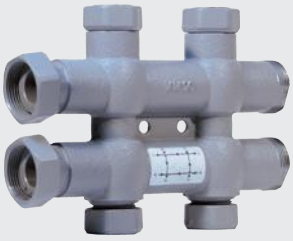

Erweiterung

Technische Ausstattung

- Modulbauweise erweiterbar bis zu 4-fach
- Achsabstand 120 mm oder 125 mm
- Material: Grauguss
- Nennweite: DN 25, DN 32
- Inkl. EPP Isolierung
- Seitliche Anschlussmöglichkeit (Sicherheitsgruppe)

Verteiler VM 90

Passend für WITA-Bloc T08

Grundmodul

Erweiterung

Technische Ausstattung

- Modulbauweise erweiterbar bis zu 3-fach
- Achsabstand 90 mm
- Material: Grauguss
- Nennweite: DN 15
- Inkl. EPP Isolierung
- Seitliche Anschlussmöglichkeit (Sicherheitsgruppe)

WITA UNI-Compact Heizkreisgruppe

Produktbeschreibung

Die WITA Armatur UNI-Compact ist eine aus Armaturengrauguss gefertigte Heizungsarmatur. Sie kann zur Regelung der Vorlauf- oder Rücklauftemperatur eingesetzt werden. Umwälzpumpen mit Baulängen von 130 mm und 180 mm können variabel eingesetzt werden. Automatisierbar mit Stellmotoren der WITA-Baureihen SM 4 und SM 44 oder anderen Fabrikaten mit passendem Bausatz. Auf Anfrage sind Achsabstände von 120-125 mm, Vorlaufrichtungen rechts oder links, sowie Rücklaufrichtungen rechts oder links und Anschlussgewinde 1 ½" oder 2" lieferbar.

Technische Ausstattung

- 3 – Wege- Mischer (Mischereinsatz und Deckel aus Messing, doppelt O- Ring abgedichtet)
- Parallele Anschlüsse mit G 1 ½" / G 2"
- Inkl. EPP Isolierung

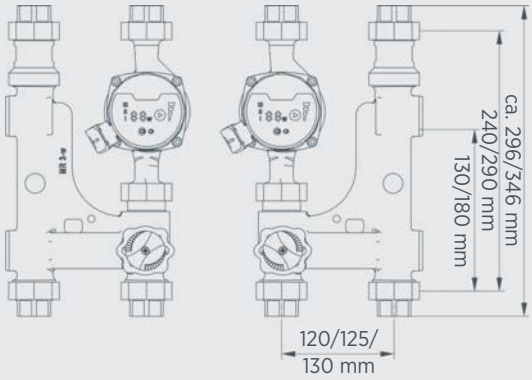

Technische Daten

Systemdruck max.	10 bar
Betriebstemperatur VL max.	110° C
Fördermedium	Wasser (mit max. 50% Glykol)
Nennweite	DN 25 |DN 32
Anschlüsse	1 ½" | 2"
Kvs- Wert	7 m^3/h | 12 m^3/h
Achsabstand	120 mm | 125 mm
Dichtungen	EPDM / NBR
Passendes Zubehör	• Hocheffizienzpumpe WITA Delta HE • Stellantrieb SM 4, SM 44 • Festwertregler SM 4.10 FR-H • Verteiler Grundmodul VM 120 / 125 • Verteiler Erweiterungsmodul VM 120 / 125

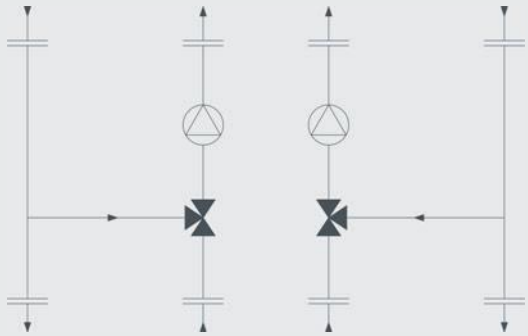

WITA UNI-Compact Rücklaufanhebung

Technische Ausstattung

- 3 – Wege- Mischer (Mischereinsatz und Deckel aus Messing, doppelt O- Ring abgedichtet)
- Parallele Anschlüsse mit G 1 ½" / G 2"
- Inkl. EPP Isolierung

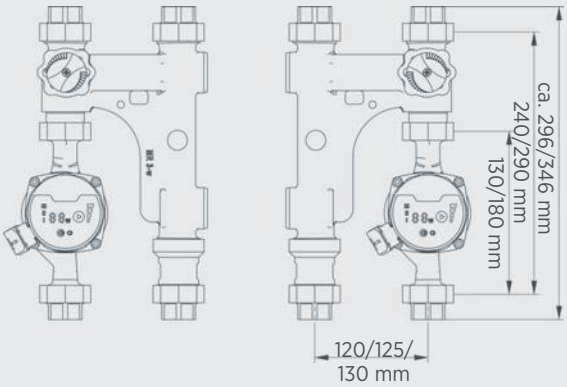

Technische Daten

Systemdruck max.	10 bar
Betriebstemperatur VL max.	110° C
Fördermedium	Wasser (mit max. 50% Glykol)
Nennweite	DN 25 | DN 32
Anschlüsse	1 ½" | 2"
Kvs- Wert	7 m^3/h | 12 m^3/h
Achsabstand	120 mm | 125 mm
Dichtungen	EPDM / NBR
Passendes Zubehör	• Hocheffizienzpumpe WITA Delta HE • Stellantrieb SM 4, SM 44 • Festwertregler SM 4.10 FR-H

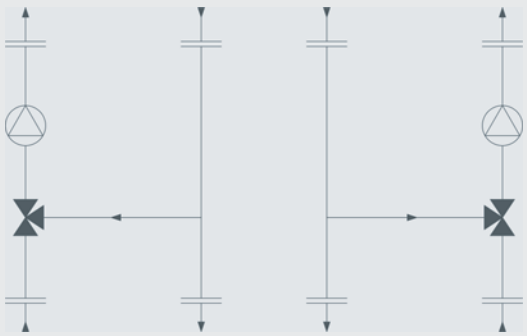

WITA Kombigruppe WMB/R

Produktbeschreibung

Die Kombigruppe WMB/R ist für kleine und mittlere Warmwasser-Zentralheizungsanlagen geeignet. Das Distanzstück D 90 ist mit einem Pumpenflansch versehen. Hierauf können handelsübliche Pumpen mit einer Baulänge von 130 mm und einem Anschlussgewinde von 1 ½" montiert werden.

Technische Ausstattung

- 1 Distanzstück 222 ST
- 1 Distanzstück 90 ST
- 2 Kombikugelhähnen mit 2 Thermometern 0 - 120° C zentrisch (mit Verschraubungssatz und 2 Kappen ¾" Ms)
- 2 Einlegeteile 1" Ms
- 2 Überwurfmuttern 1 ½" Ms (für ET)
- 2 Dichtungen
- Inkl. EPP Isolierung

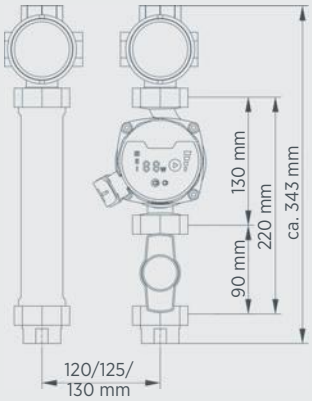

Technische Daten

Systemdruck max.	6 bar
Betriebstemperatur VL max.	110° C
Fördermedium	Wasser (mit max. 50% Glykol)
Nennweite	DN 25
Achsabstand	120 mm, 125 mm
Dichtungen	EPDM PTFE Spezial Compound
Passendes Zubehör	• Verteiler Grundmodul VM 120 / 125 • Verteiler Erweiterungsmodul VM 120 / 125 • WITA Hocheffizienzpumpe

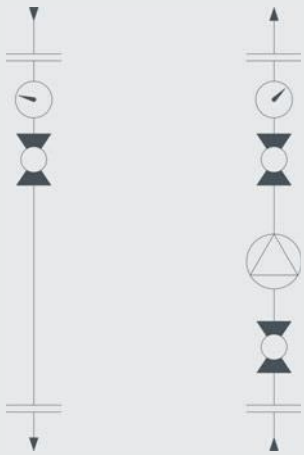

WITA Kombigruppe WMB

Produktbeschreibung

Die 3-Wege Kombigruppe WMB ist für kleine und mittlere Warmwasser-Zentralheizungsanlagen geeignet. Sie kann für Hand- und Motorsteuerung eingesetzt werden. Mit dem Stellmotor SM 4 versehen, bildet sie eine kompakte Einheit. Bei dem Mischer ermöglichen speziell profilierte Austrittsöffnungen eine lineare Temperaturcharakteristik. Die Wellenabdichtung erfolgt durch zwei EPDM O-Ringe. Der Mischerausgang ist mit einem Pumpenflansch versehen. Hierauf können handelsübliche Pumpen mit einer Baulänge von 130 mm und einem Anschlussgewinde von 1 ½" montiert werden.

Technische Ausstattung

- 1 Mischer WMB 3 mit Bypass
- 1 Distanzstück mit Rücklaufanschluss
- 1 Verschraubungssatz
- 2 Kombikugelhähnen mit 2 Thermometern 0 - 120° C zentrisch (mit Verschraubungssatz und 2 Kappen ¾" Ms)
- 2 Einlegeteilen 1" Ms
- 2 Überwurfmuttern 1 ½" Ms (für ET) 2 Dichtungen
- Inkl. EPP Isolierung

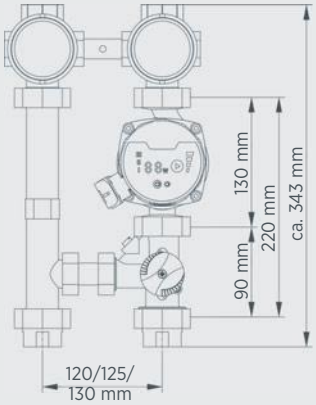

Technische Daten

Systemdruck max.	6 bar
Betriebstemperatur VL max.	110° C
Fördermedium	Wasser (mit max. 50% Glykol)
Nennweite	DN 25
Achsabstand	120 mm, 125 mm
Dichtungen	EPDM PTFE Spezial Compound
Passendes Zubehör	• Stellantrieb SM 4, SM 44 • Festwertregler SM 4.10 FR-H • Verteiler Grundmodul VM • Verteiler Erweiterungsmodul VM 120 / 125 • WITA Hocheffizienzpumpe VM 120 / 125

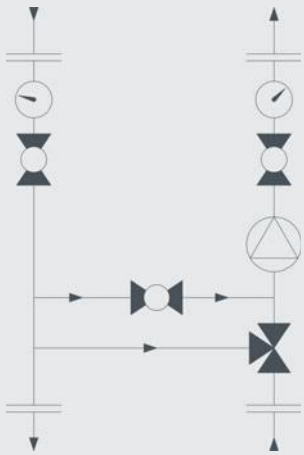

WITA Solarstation

Produktbeschreibung

Die WITA Solarstation ist als Zweistranganlage konzipiert. Alle für den problemlosen Betrieb in Solaranlagen erforderlichen Armaturen, wie ein bzw. zwei Schwerkraftbremsen, Sicherheitseinrichtungen und Komplett-Isolierung sind integriert.

Technische Ausstattung

zwei 4-Wegekugelhähne mit handaufstellbarer Schwerkraftbremse in Vor- und Rücklauf, zwei Thermometer

- im Kugelhahn integriert (Anzeigenbereich 0°C - 120°C)
- Sicherheitsgruppe mit Sicherheitsventil, Manometer und Anschlussmöglichkeit für ein Ausdehnungsgefäß
- Entlüftungseinheit mit Handentlüfter
- Spül-, Füll- und Entleerungseinrichtung mit integriertem Durchflussmengenbegrenzer und
- Volumenstromanzeige
- Inkl. EPP Isolierung

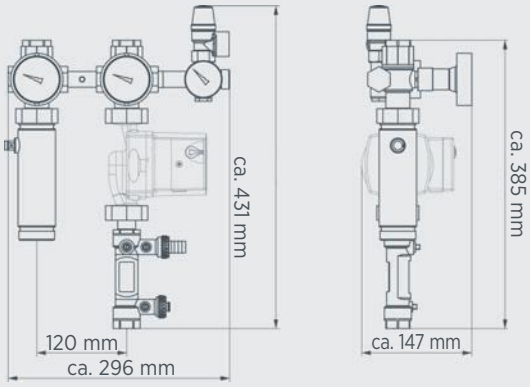

Technische Daten

Systemdruck max.	6 bar
Betriebstemperatur VL max.	110° C, kurzfristig 130° C möglich RL max. 110 °C
Fördermedium	Wasser (mit max. 50% Glykol)
Nennweite	DN 25
Achsabstand	120 mm
Anschlüsse	1 x ¾" IG, 3 x 1" IG ¾" AG für Ausdehnungsgefäß
Dichtungen	EPDM PTFE Spezial Compound
Passendes Zubehör	• WITA Hocheffizienzpumpe

WITA Stellmotoren SM W05/10

Produktbeschreibung

Die WITA Stellmotoren Baureihe „W05 und W10“ dienen zur Steuerung der Position von Drehmischern, Ventilen und Kugelhähnen. Ihre moderne Konstruktion und der Einsatz von hochwertigen Materialien, sorgen für zuverlässigen und lautlosen Betrieb. Durch das Betätigen der Montagetaste am Stellantrieb, erfolgt die Montage und Demontage ohne Werkzeug. Durch das Betätigen der Entriegelungstaste zur Handverstellung, kann jede Position von Hand eingestellt werden. Im Betrieb wird die jeweilige Drehrichtung, durch eine LED Anzeige signalisiert.

Technische Ausstattung

- Drehmoment 5 Nm, 10 Nm oder 15 Nm
- Drehwinkel 90°
- Drehgeschwindigkeit 2 min / 90 <° (Option 15 Sek, 30 Sek, 1 Min, 4 Min und 8 Min / 90 <°)
- zusätzlicher Schalter als Option möglich
- 2-Punkt-, 3-Punkt- oder propotionale Betriebsart
- geeignet für den Aufbau an Rotationsmischer
- Anzeige der aktuellen Ventilposition
- Drehrichtungsanzeige durch LEDs
- keine Beschädigung des Stellmotors bei Blockierung des Ventils
- Möglichkeit der manuellen Einstellung des Mischers in eine beliebige Position durch Permanentkupplung
- lautloser und zuverlässiger Betrieb
- wartungsfrei
- einfache und schnelle Montage ohne Werkzeug

Technische Daten

Drehmoment:	5 Nm	10 Nm	15 Nm
Drehwinkel:	90 <°		
Drehgeschwindigkeit:	2 min / 90<° (15 Sek 90<°, 30 Sek / 90<°, 1 Min / 90<°, 4 Min / 90<°,8 Min / 90<°)		
Betriebsart:	2-Punkt (230 V~, 50 Hz / 24 V~, 50 Hz) 3-Punkt (230 V~, 50 Hz / 24 V~, 50 Hz)		
	proportional 0 (2) – 10V (24 V ac/dc) / 0 (4) – 20mA (24 V ac/dc)		
Zusätzlicher Schalter:	einstellbar 0–90< ° (250 V~, 3 A)		
Temperaturbereich:	0–50 °C		
Bemessungsleistung:	2,5–4 VA		
Schutz:	Schutzklasse II, Schutzart IP42		
Maße (B × L × H):	84 × 102 × 91 mm		
Gewicht:	390–630 g	600–860 g	600–860 g
Farbe / Material:	dunkel grau / PC		

WITA Stellmotoren SM W05/10

Varianten Anbausätze

- Esbe, Seltron, Somatherm, Hora, PAW, WITA, Acaso, BRV, IMIT, Ivar, Hoval, Olymp
- Siemens VBI, VBF
- Meibes
- Esbe VRG
- PAW K32, K33, K34
- Danfoss HRB3
- Kugelventil ISO5211, F03, L (9 mm)
- Kugelventil ISO5211, F03, L (11 mm)
- Kugelventil Belimo R2..xx-S.., F04, L (10 mm)
- Herz MV3P, MV4P
- Honeywell V544-543

Anbausätze für andere Ventile auf Anfrage.

Elektrischer Anschluss

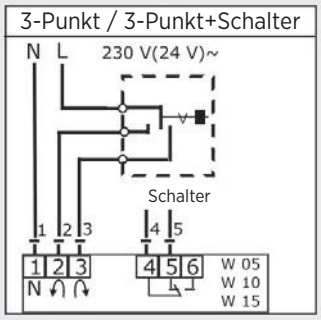

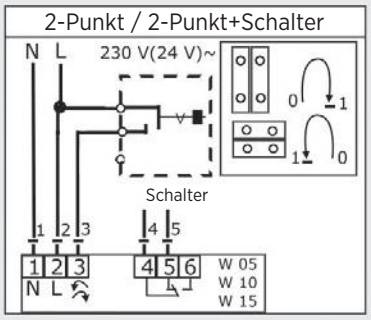

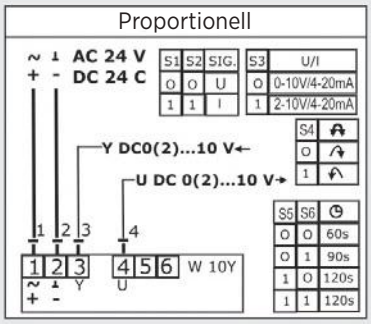

Abmessungen

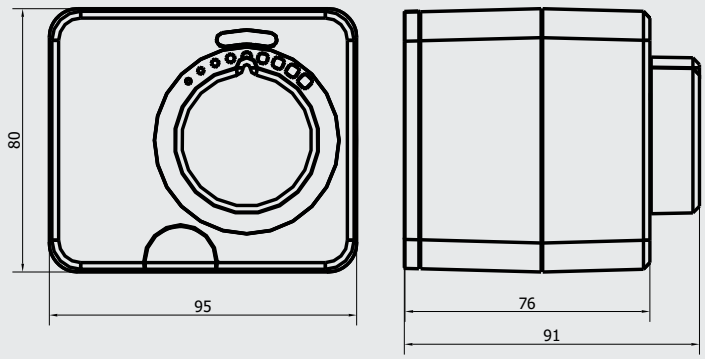

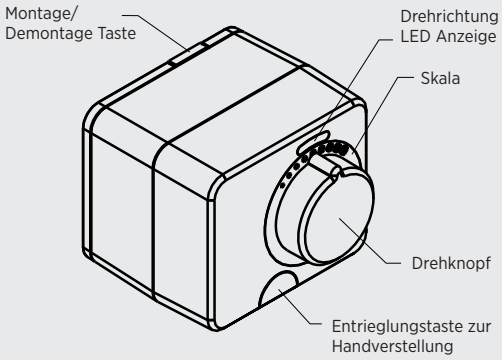

Einhaltung von Richtlinien und Normen

Die Stellmotoren entsprechen folgenden Richtlinien und Normen:
- LVD: Niederspannungsrichtlinie 2014/35/EU,
- EMC: Richtlinie für Elektromagnetische Verträglichkeit 2014/30/EU,
- RoHS II: Richtlinie über Gefahrstoffe und Gefahrgut in elektrischen und elektronischen Geräten 2011/65/EG + Anhang II 2015/863/EG,
- Reach: Registrierung, Bewertung, Zulassung und Beschränkung chemischer Stoffe 1907/2006/EG.

PRODUKTBESCHREIBUNG: Stellmotoren für Mischventile
ANGEWANDTE NORMEN: EN60730-1, EN60730-2-1

WITA SM 3

Produktbeschreibung

Die Stellmotoren der Baureihe SM 3 eignen sich für den Einsatz in der Heizungs- und Klimatechnik. Sie können durch einen Dreipunktregler oder Umschaltkontakte angesteuert werden. Ausgelegt mit blockierfesten (240h) Metall-Radsätzen zeichnen sie sich durch eine kompakte und robuste Bauform aus. Die beiden lieferbaren Drehmoment Varianten 15 Nm (DN 40, DN 50) und 30 Nm (DN 65, DN 100) sind für Mischer genannten Nennweiten geeignet. Beide Ausführungen haben eine Abtriebswelle mit einstellbaren Klauenmitnehmer. Durch die Universalkonsole ist eine einfache Montage mit diversen Anbausätzen auf verschiedensten Mischer-Fabrikaten möglich. Beim Betätigen der Entriegelungstaste zur Handverstellung kann jede Position von Hand eingestellt werden. Ist keine Handverstellung mehr nötig, wird der Normalbetrieb automatisch wieder aufgenommen. Auf Wunsch kann ein potentialfreier, vormontierter Endschalter geliefert werden.

Technische Daten

Betriebsspannung	230 V AC/ 50 Hz 24 V AC/ 50 Hz +/-10% (DIN IEC 600038)
Drehmoment	15 Nm / 30 Nm
Stellwinkel	90° Werkseinstellung 15° verstellbar bis 345°
Stellzeit	150 sec. /90°
Schutzklasse	I
Schutzart	IP 40
Betriebs-Umgebungstemp.	0 bis 50° C
Lagerung	-20 bis 60° C

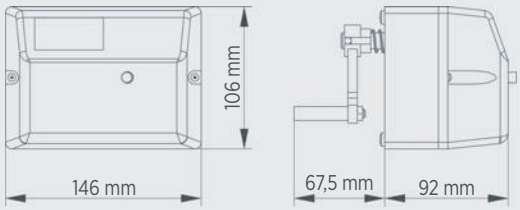

Stellmotortyp	Drehmoment	Ausführungen
SM 3.15	15 Nm	Stellmotor zum Betrieb an 3-Punkt-Regler oder Umschaltkontakte
SM 3.30	30 Nm	zur motorischen Verstellung bei Mischern

WITA SM 4

Produktbeschreibung

Die Stellmotoren der Baureihe SM 4 sind in den Drehmoment Varianten 6 Nm und 10 Nm mit einer Abtriebshohlwelle erhältlich. Der SM 4.6 (6 Nm) ist mit einem blockierfesten (240h) Kunststoff-Radsatz für Mischer der Nennweiten DN 15 - DN 32 einsetzbar. Lieferbar in der Stellzeit 150sec / 210sec / 90°.
Die Ausführung SM 4.10 (10 Nm) mit blockierfesten (240h) Metall-Radsatz wird für Mischer mit Nennweiten ab DN 40 - DN 50 angewendet. Lieferbar in der Stellzeit 150sec / 210sec / 90°. Eine einfache zentrische Montage auf verschiedene Mischerfabrikate ist mit diversen lieferbaren Anbausätzen möglich.
Die Position des Mischers wird durch die Skalierung auf der Handverstellung angezeigt. Dieses zeichnet sich durch eine einfache Handhabung im Notbetrieb aus. Ist kein Handbetrieb mehr nötig, wird der Normalbetrieb automatisch wieder aufgenommen.

Technische Daten

Betriebsspannung	230V AC/ 50 Hz
	24V AC/ 50 Hz +/-10% (DIN IEC 600038)
Drehmoment	6 Nm / 10 Nm
Stellwinkel	90° Werkseinstellung
Stellzeit Varianten	150 sec. / 90°
Stellzeit Varianten	210 sec. / 90°
Schutzklasse	II
Schutzart	IP 40
Betriebs-Umgebungstemp.	0 bis 50° C
Lagerung	-20 bis 60° C

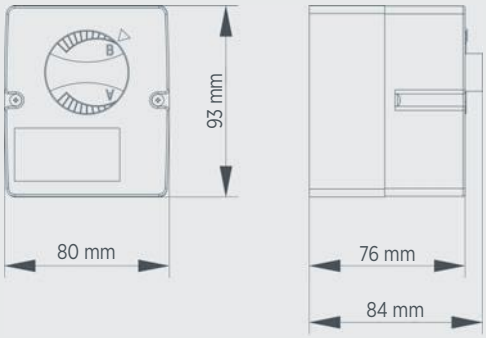

Stellmotortyp	Drehmoment	Ausführungen
SM 4.6	6 Nm	Stellmotor zum Betrieb an 3-Punkt-Regler bei
SM 4.10	10 Nm	motorisch betriebenen Mischern.
SM 4.6C	6 Nm	Stellmotor zum Betrieb an 3-Punkt-Regler, mit
SM 4.10C	10 Nm	Halbleiterausgang bei motorisch betriebenen Mischern.
SM 4.6R	6 Nm	Stellmotor zum Betrieb in den Bereichen wo z.B. ein
SM 4.10R	10 Nm	Mischer die Aufgabe eines Ventils übernimmt.
		Die Steuerspannung kann über einen Ein- Aus- Schalter,
		Thermostate oder 2-Punkt-Regler geschaltet werden.

WITA SM 4.10 FR

Produktbeschreibung

Der Stellmotor SM 4.10 FR hat eine integrierte Festwertregelung und entspricht in der technischen Ausstattung dem SM 4.10.
Sein Einsatzbereich ist die Rücklaufhochhaltung, die Regelung kleiner Flächenheizungen, oder wo konstante Temperaturen benötigt werden. Ein nach aussen geführtes Potentiometer nebst Einstellskala ermöglicht die Temperaturvorwahl.
Zwei unterschiedliche Leuchtdioden zeigen die Wirkrichtungen des Stellmotors an. Durch einen DIP-Schalter im Inneren des Stellmotorgehäuses lassen sich verschiedene Betriebsarten einstellen. Der Anschluß einer Fernbedienung mit Raumtemperaturerfassung ist möglich.

Technische Daten

Betriebsspannung	230 V AC/ 50 Hz +/-10% (Din IEC 600038)
Drehmoment	10Nm
Stellwinkel	90° Werkseinstellung
Stellzeit	150 sec. /90°
Schutzklasse	II
Schutzart	IP 40
Betriebs-Umgebungstemp.	0 bis 50° C
Lagerung	-20 bis 60° C

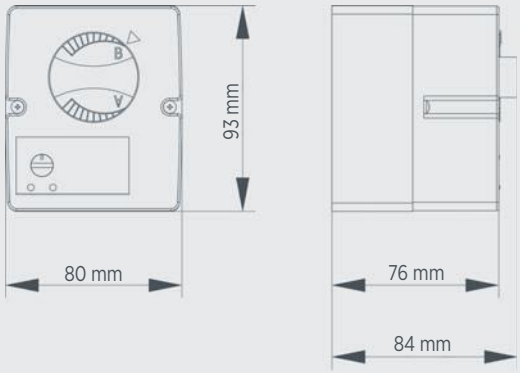

Festwertregler-Typ	Ausführungen
SM 4.10 FR H	Festwertregler zum Betrieb mit integriertem Motorantrieb zur motorischen Verstellung eines Mischers mit Anschluß einer Fernbedienung mit Raumtemperaturerfassung in Heizsystemen.
	Festwertregler zum Betrieb mit integrierten Motorantrieb zur motorischen Verstellung eines Mischers in Rüklaufanhebung oder Konstanthaltung einer Vorlauftemperatur in Heizsystemen.

WITA SM 44

Produktbeschreibung

Die Stellmotore der Baureihe SM 44 sind in den Drehmomentvarianten 6 Nm und 10 Nm mit einer Abtriebshohlwelle mit EASY-Clip Schnittstelle erhältlich. Ausgelegt ist der SM 44.6 (6Nm) mit einem blockierfesten (240 h) Kunststoff-Radsatz für Mischer der Nennweiten DN 15 - DN 32, in der Ausführung SM 44.10 (10 Nm) mit blockierfestem Hybrid Radsatz für Nennweiten DN 40 und DN 50. Die optimale Kombination ergibt sich mit der WITA-Mischerbaureihe Minimix und Maximix.
Es besteht zusätzlich die Möglichkeit alle WITA-Mischer und verschiedene Fremdfabrikate
mit EASY-Clip Komponenten auszurüsten, und so die Vorteile zu nutzen.
Die technische Ausstattung beinhaltet in 15° Schritten einstellbare Nockenscheiben und eine von der Frontseite arretierbare Handverstellung. Die Werkseinstellung des Stellwinkels, beträgt 90°.
Optional kann der SM 44 mit einem potentialfreien, vormontierten Endschalter ausgestattet werden.

Technische Daten

Betriebsspannung	230 V AC/ 50 Hz
	24 V AC/ 50 Hz +/-10% (Din IEC 600038)
Drehmoment	6 Nm / 10 Nm
Stellwinkel	90° Werkseinstellung
	15° verstellbar bis 345°
Stellzeit Varianten	60 sec. / 90°
Stellzeit Varianten	150 sec. /90°
Schutzklasse	II
Schutzart	IP 40
Betriebs-Umgebungstemp.	0 bis 50° C
Lagerung	-20 bis 60° C

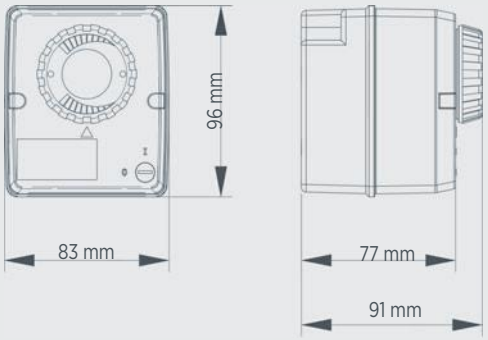

Stellmotortyp	Drehmoment	Ausführungen
SM 44.6	6 Nm	Stellmotor zum Betrieb an 3-Punkt-Regler bei motorisch
SM 44.10	10 Nm	betriebenen Mischern.
SM 44.6C	6 Nm	Stellmotor zum Betrieb an 3-Punkt-Regler, mit
SM 44.10C	10 Nm	Halbleiterausgang bei motorisch betriebenen Mischern.

WITA SM 44 FR H

Produktbeschreibung

Der Festwertregler SM 44 FR H hat die Aufgabe, einen vorgegebenen Temperaturwert im Vorlauf eines Heizsystems konstant zu halten, indem er über den integrierten Mischermotor einen 3- oder 4-Wege- Mischer ansteuert. Die Regler- / Mischermotorkombination lässt sich durch entsprechende Adapter sowohl mit WITA 3- oder 4- Wege- Mischern und Mischern von Mitanbietern kombinieren. Die Wirkrichtung des Mischermotors (Rechts- oder Linksdrehung) und die Aktivierung der Vorlauftemperaturbegrenzung lässt sich über einen internen DIP- Schalter einstellen.
2 Leuchtdioden in der Regler- Frontseite geben Auskunft über das derzeitige anstehende Mischermodulsignal (Auf/Zu). Ebenso werden Fühlerfehler und eine ggf. vorhandene Temperaturbegrenzung über die Leuchtdioden angezeigt.
Lieferbar mit 6 Nm oder 10 Nm Drehmoment.

Technische Daten

Betriebsspannung	230 V AC/ 50 Hz
Drehmoment	6 Nm / 10 Nm
Stellwinkel	90° Werkseinstellung
Stellzeit Varianten	60 sec. / 90°
Stellzeit Varianten	150 sec. /90°
Schutzklasse	II
Schutzart	IP 40
Betriebs-Umgebungstemp.	0 bis 50° C
Lagerung	-20 bis 60° C

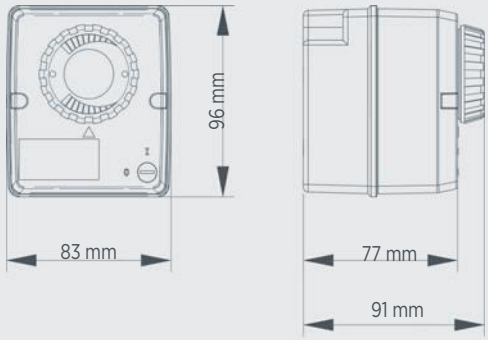

Stellmotortyp	Drehmoment	Ausführungen
SM 44.6 FR H SM 44.10 FR H	6 Nm 10 Nm	Festwertregler zum Betrieb mit integriertem Motorantrieb zur motorischen Verstellung eines Mischers mit Anschluß einer Fernbedienung mit Raumtemperaturerfassung in Heizsystemen. Festwertregler zum Betrieb mit integrierten Motorantrieb zur motorischen Verstellung eines Mischers in Rüklaufanhebung oder Konstanthaltung einer Vorlauftemperatur in Heizsystemen.

WITA Anbausätze

Anbausätze für SM 3

Bezeichnung	Mischer-Typen
BS 1	WITA-H-MISCHER, WITA BLOC T20, T40, T60, Holter, R+S, Vissmann (DN 32-50), Universallanbausatz
BS 3A	Centra-Compakt Mischer, WILO-Mix RS 25/80
BS 4	AXA alt, Viesmann (DN 15-25)
BS 5A	ESBE, PAW, ACASO, MUT
BS 9	WITA, GFM, Vailant VRM, Honeywell Centra ZR-DR ZA-DA
BS 10	WITA-Mischer Minimix und Maximix
BS 11	Honeywell Centra DRU

Anbausätze für SM 4

Bezeichnung	Mischer-Typen
BS 41A	WITA-Mischer Minimix (6 Nm), Maximix (10 Nm), WITA GG-Mischer H / WITA BLOC T20 ,T40 T60 (T60-32 10 Nm), UNI-Compact
BS 42	Holter Mischer Baureihe 3+4 Wege BR, Kromschröder G3C + G4, Ewers GG+KG-RD DN 20-25
BS EURO	ESBE Mischer MG (DN 15-32) G+F(DN 20-40), T+TM (DN 20-32) BIV (DN 20-25), ESBE HG + H (DN 20-50), ACASO / Thermomix H3+H5 (DN 25) DxxS + CxxS (DN 15-32) DxxAG (DN 20-40, DxxK + CxxK(DN 40-50) 10 Nm, MUT VMX (DN 25 / VM3000 (DN 20-32) / Vexve AMV 3 und 4 Wege
BS 45	L&G ,L&S VBI G(31) (DN 20-40) VFB21 (DN 40-50 10Nm)
BS 46	Honeywell Corona V_A (DN 20-32) - (DN 40-50 10 Nm), Junkers DWM+VWM (DN 20-32) - (DN 40-50 10 Nm)
BS 413	Honeywell Centra 4Wege ZRK (DN 20-40)
BS 414	Honeywell Centra Muffenausführung ZR- DRxxxA DRxxG (DN 15-32 10 NM)
BS 415	Honeywell Centra 3 Wege DRU DN 20- 25 10 Nm
BS 419	ESBE VRB /VRG
BS 420	Vissmann 3 und 4 Wege DN 15-50 DN 10 Nm
BS 422	PAW-Mischer MS-H Modulkreis K32-38 (DN 25) Modulkreis K32-38 (DN 32 10 NM)

Anbausätze für SM 44

Bezeichnung	Mischer-Typen
BS 441	WITA-Mischer Minimix (6 Nm), Maximix (10 Nm), WITA GG-Mischer H / WITA BLOC T20 ,T40 T60 (T60-32 10 Nm), UNI-Compact
BS EU EC	ESBE Mischer MG (DN 15-32) G+F (DN 20-40), T+TM (DN 20-32) BIV (DN 20-25), ESBE HG + H (DN 20-50), ACASO /Thermomix H3+H5 (DN 25) DxxS + CxxS (DN 15-32) DxxAG (DN 20-40), DxxK + CxxK (DN 40-50) 10 Nm PAW –Mischer MS-H Modulkreis K32-38(DN 25) Modulkreis K32-38(DN 32 10 Nm) MUT VMX (DN25 / VM3000 (DN20-32) Vexve AMV 3 + 4 Wege

Zubehör SM3, SM4, SM4R, SM 44

Bezeichnung	Mischer-Typen
Anschlussleitung 4 x 0,75 mm² Länge 2 m	Zubehör: SM3
Anschlussleitung 3 x 0,75 mm² Länge 2 m	(Lieferumfang bei SM4, SM4R, SM44)
Anschlussleitung 3. Endschalter 4 x 0,75 mm² Länge 2 m	Zubehör SM3, SM4.10, SM4.10R, SM 44
Anschlussleitung 3. Endschalter 2 x 0,75 mm² Länge 2 m	
3. Endschalter potentialfrei, vormontiert (2A) einstellbar in 15° Schritten Vormontage auf Mischer	Zubehör: SM3, SM4.10, SM4.10R, SM 44

WITA Minimix | Maximix

Produktbeschreibung

Die 3- und 4-Wege Kompakt-Mischer Minimix sind für kleine und mittlere, die Maximix-Mischer sind für mittlere und große Warmwasser-Zentralheizungsanlagen geeignet. Sie können für Hand- und Motorsteuerung eingesetzt werden. Mit dem Stellmotor SM 4.6 bzw. SM 4.10 versehen, bilden sie eine kompakte Einheit.
Mischergehäuse, Deckel, Schaltwelle und Küken sind aus Messing hergestellt. Speziell profilierte Austrittsöffnungen ermöglichen eine lineare Temperaturcharakteristik. Die Wellenabdichtung erfolgt durch zwei EPDM O-Ringe. Beim 4-Wege-Mischer ist die Vorlaufseite wechselbar, zum Aufbau auf Verteiler können die Mischer um 45° gedreht eingebaut werden. Auslieferzustand ist Kesselvorlauf links. Der 3-Wege Mischer ist für geraden Durchgang einsetzbar. Der Rücklaufanschluss kann rechts oder links erfolgen. Auslieferzustand ist Rücklauf links.

Arbeitsweise 3-Wege

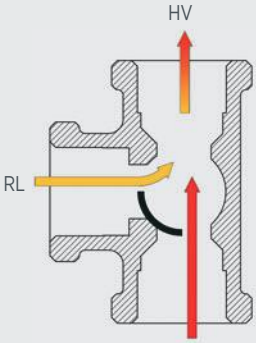

Der 3-Wege Mischer ist für geraden Durchgang einsetzbar. Er kann sowohl für Misch- als auch für Umschaltvorgänge eingesetzt werden. Der Rücklaufanschluss kann rechts oder links erfolgen. Auslieferzustand ist Rücklauf links.

Arbeitsweise 4-Wege

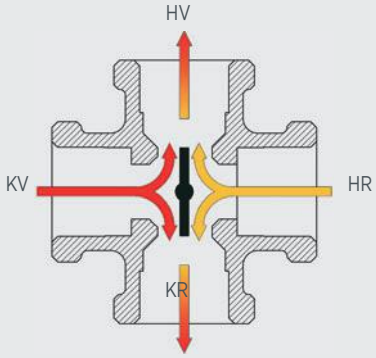

Beim 4-Wege Mischer ist die Vorlaufseite wechselbar. Im Arbeitsbereich werden Heizkreisvorlauf sowie Kesselrücklauf gleichzeitig mit Heißwasser vermischt. Dadurch wird die Temperatur des Kesselrücklaufs angehoben, wodurch Korrosionsschäden am Kessel verhindert werden. Zum Aufbau auf Verteiler können die Mischer um 45° gedreht eingebaut werden. Auslieferzustand ist Kesselvorlauf links

WITA Minimix E

Produktbeschreibung

Der 3-Wege Kompakt-Mischer Minimix E ist für kleine und mittlere Warmwasser- Zentralheizungsanlagen geeignet. Er kann für Hand- und Motorsteuerung eingesetzt werden. Mit dem Stellmotor SM 44.6 versehen, bildet er eine kompakte Einheit. Mischergehäuse, Deckel, Schaltwelle und Küken sind aus Messing hergestellt.
Die Speziell profilierte Austrittsöffnungen ermöglichen eine lineare Temperaturcharakteristik. Die Wellenabdichtung erfolgt durch zwei EPDM O-Ringe. Die gleichzeitig als Skala dienende Aufbaukonsole ist für die Easy-Clip Montage des Stellantrieb SM 44 geeignet.

3-Wege Messingmischer

- E = elastisches Mischerküken. Es garantiert eine geringe Leckrate, gleicht Unebenheiten durch Ablagerungen im Mischer aus und verhindert weitestgehend ein Festsitzen des Mischerkükens.
- E = Easy-Clip Funktion ermöglicht die Montage eines Stellmotors aus der Baureihe SM44 auf dem Mischer ohne spezielle Adapter und Werkzeuge.
- E = Energiesparend. Durch die geringe Leckrate wird größtenteils verhindert, dass bei geschlossenem Mischer, warmes Kesselwasser unnötig beigemischt wird.

Lieferbare Mischer

Technische Daten

Gehäuse Messing	Ms 58
Spindeldichtung	zwei O-Ringe
Drehmoment	Minimix 0,3 Nm
Drehmoment	Maximix 0,4 Nm
Stellwinkel	90°
max. Betriebsdruck	10 bar
max. Betriebstemperatur	110° C
Fördermedium	Wasser (mit max. 50% Glykol)

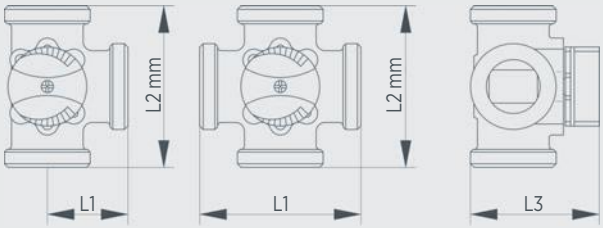

Minimix	Mischer-Typ	Anschlussgewinde	Nennweite	L1 x L2 x L3	Kvs-Wert
	3-Wege ½″	½″ IG	DN 15	45 x 90 x 75	4 m³/h
	3-Wege ¾″	¾″ IG	DN 20	45 x 90 x 75	7 m³/h
	3-Wege 1″	1″ AG	DN 20	45 x 90 x 75	7 m³/h
	3-Wege 1″	1″ IG x 1½″ AG	DN 25	45 x 90 x 75	10 m³/h
	3-Wege 1¼″	1¼″ IG	DN 32	45 x 90 x 75	15 m³/h
	3-Wege 1¼″	1½″ AG	DN 32	45 x 90 x 75	15 m³/h
	4-Wege ½″	½″ IG	DN 15	90 x 90 x 75	4 m³/h
	4-Wege ¾″	¾″ IG	DN 20	90 x 90 x 75	7 m³/h
	4-Wege 1″	1″ AG	DN 20	90 x 90 x 75	7 m³/h
	4-Wege 1″	1″ IG x 1½″ AG	DN 25	90 x 90 x 75	10 m³/h
	4-Wege 1¼″	1¼″ IG	DN 32	90 x 90 x 75	15 m³/h
	3-Wege 1¼″	1½″ AG	DN 32	90 x 90 x 75	15 m³/h

Maximix	Mischer-Typ	Anschlussgewinde	Nennweite	L1 x L2 x L3	Kvs-Wert
	3-Wege 1½″	1½″ IG	DN 40	110 x 55 x 85	25 m³/h
	3-Wege 2″	2″ IG	DN 50	120 x 60 x 92	40 m³/h
	4-Wege 1½″	1½″ IG	DN 40	110 x 110 x 85	25 m³/h
	4-Wege 2˝	2″ IG	DN 50	120 x 120 x 92	40 m³/h

Minimix E	Mischer-Typ	Anschlussgewinde	Nennweite	L1 x L2 x L3	Kvs-Wert
	3-Wege 1″	1″ IG	DN 25	45 x 90 x 75	10 m³/h
	3-Wege 1¼″	1¼″ IG	DN 32	45 x 90 x 75	15 m³/h

WITA H-Mischer

Produktbeschreibung

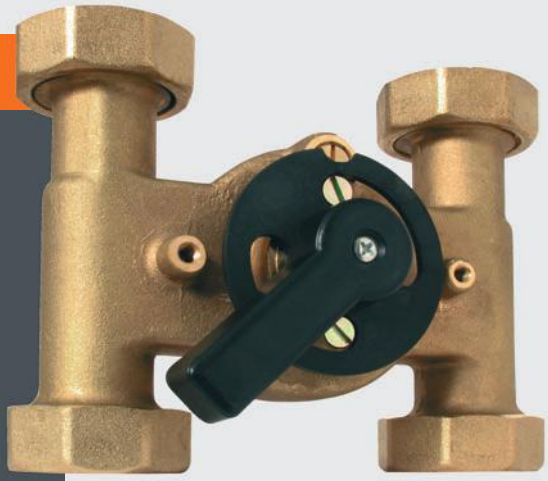

Die WITA-Mischer der Serie H sind für kleine bis mittlere Warmwasserheizungsanlagen ausgelegt. Sie können für Hand- und Motorsteuerung eingesetzt werden. Die Kompakt-Mischer gibt es sowohl in 3-Wege- als auch in 4-Wege- Ausführung. Der Achsabstand variiert je nach Mischertyp zwischen 120 mm und 125 mm. Das Gehäuse wird aus Messing gefertigt. Verschlussdeckel, Schaltwelle und Küken sind aus Messing hergestellt.
Die Mischer H 6 und H 10 haben parallele Anschlüsse für Vor- und Rücklauf (Heizungsseite oben, mit Flansch - Kesselseite unten, mit G 1½″ Gewinde). Die Vor- und Rückläufe sind wechselbar. Anlieferzustand ist Vorlauf von rechts. Die Mischer garantieren eine lineare Temperaturregelung durch speziell profilierte Ein- und Austrittsöffnungen. Durch die zentrische Anordnung der Befestigungspunkte zum Aufbau eines Stellgliedes wird eine einfache Montage ermöglicht. Für Niedertemperaturheizungen sind die Mischer mit einem stufenlos regelbarem Bypassschieber ausgestattet.

Bypassfunktion

Für Niedertemperaturheizungen (Fußbodenheizung) ist beim Mischer H 6 und H 10 eine verstellbare Bypassklappe eingebaut. Diese regelbare Bypassklappe liegt zwischen Heizungsvor- und rücklauf. Dadurch ist auch bei Niedertemperaturheizungen durch die volle Ausnutzung des Mischerstellbereiches von 90° Stellwinkel eine optimale Regelung der Vorlauftemperatur sichergestellt.

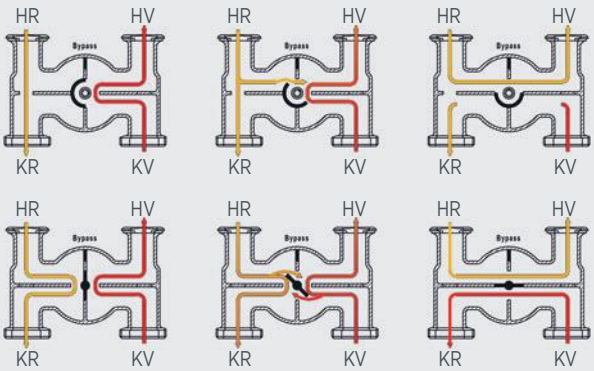

Lieferbare Mischer

Technische Daten

Anschluss Kesselseite	G 1½" AG
Anschluss Heizungsseite	Pumpenflansch
Spindeldichtung	zwei O-Ringe
Kvs-Wert	8,5 m³/h
Drehmoment	0,3 Nm
Stellwinkel	90°
max. Betriebsdruck	10 bar
max. Betriebstemperatur	110° C
Fördermedium	Wasser (mit max. 50% Glykol)

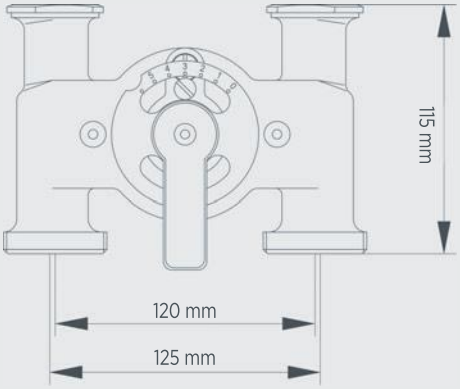

H 6 Mischer	Mischer-Typ	Bypass	Höhe	Achsabstand
	H 6, 3-Wege 1" Ms	x	115 mm	120 mm
	H 6, 4-Wege 1" Ms	x	115 mm	120 mm
	H 6, 3-Wege 1" Ms	x	115 mm	125 mm
	H 6, 4-Wege 1" Ms	x	115 mm	125 mm

H 10 Mischer	Mischer-Typ	Bypass	Höhe	Achsabstand
	H 10, 3-Wege 1" Ms	x	90 mm	125 mm
	H 10, 4-Wege 1" Ms	x	90 mm	125 mm

Funktion

Im WITA H-Mischer H 6 und H 10 wird heißes Kesselvorlaufwasser mit dem kälteren, von den Heizkörpern zu-rückströmenden Wassers, zu einem gemeinsamen Heizungsvorlauf vereint. Die Vorlauftemperatur, die sich dabei einstellt, ist abhängig vom Mischungsverhältnis und damit von der Stellung des Drehschiebers.

3-Wege

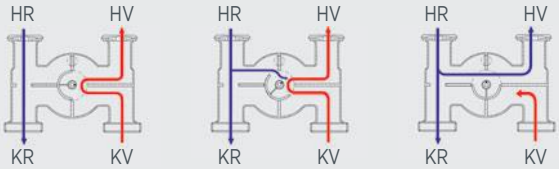

4-Wege

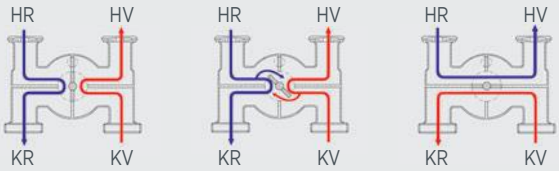

NUR ORIGINAL MIT DER RAUTE®

WITA® - Wilhelm Taake GmbH

Böllingshöfen 85 | D-32549 Bad Oeynhausen
Tel.: +49 5734 512380 | Fax: +49 5734 1752
www.wita.de | info@wita.de

Stand 01/2019 · Produktionsbedingte Abweichungen in Maßen und Ausführungen behalten wir uns vor. Irrtum und technische Änderungen vorbehalten.